016 40 004 3416T 301097 DONADINI & C

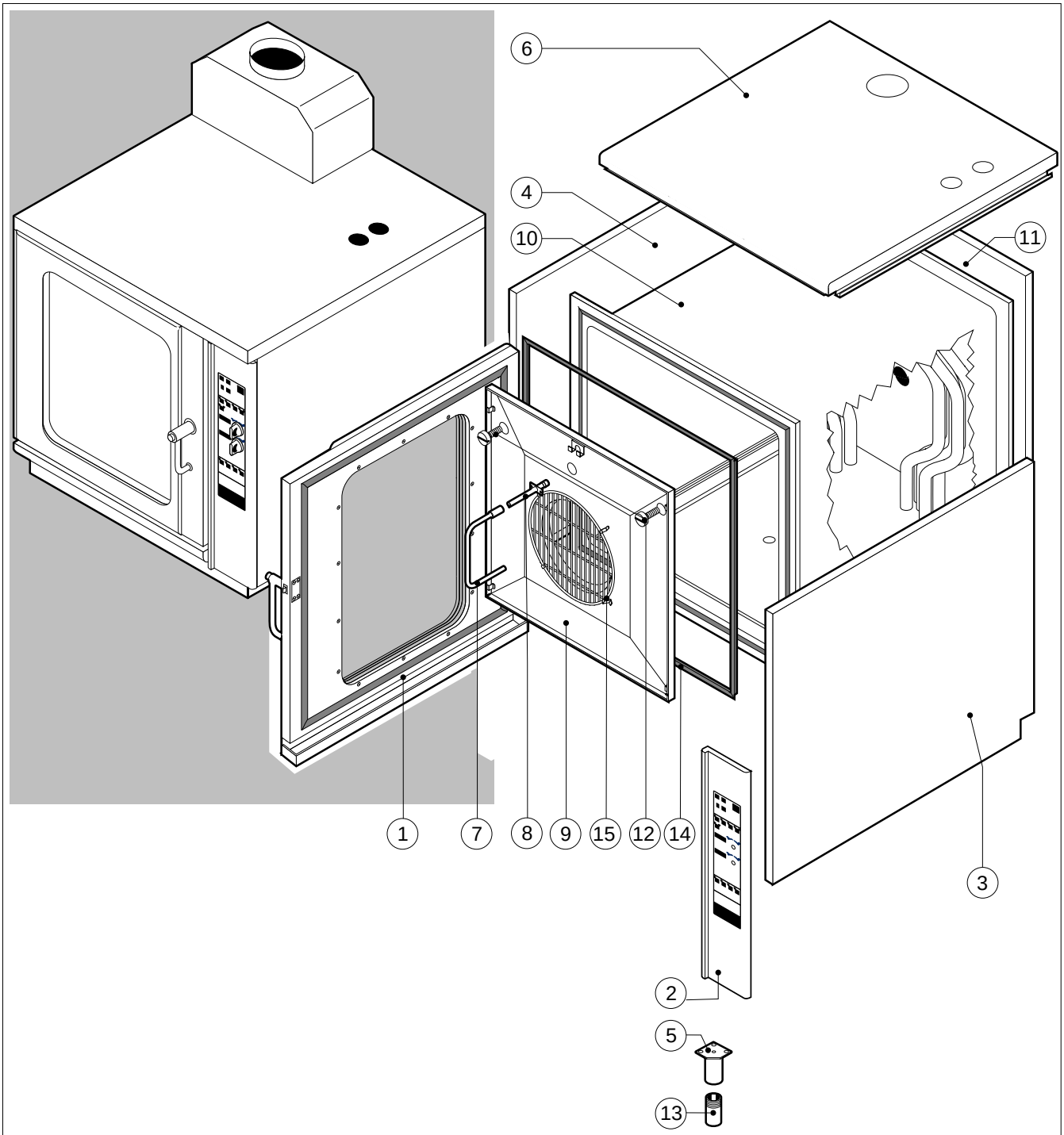

POS.	CODICE	PEZZI	DESCRIZIONE
1	R10104240	1	PORTA COMPLETA
2	R10104860	1	KIT CRUSCOTTO
3	R10201520	1	FIANCO DX
4	R10201530	1	FIANCO SX
5	R10202060	4	SUPPORTO PIEDINO
6	R10206240	1	COPERCHIO
7	R10206480	1	PROLUNGA SPRUZZATORE
8	R10206540	1	RACCORDO SPRUZZATORE
9	R10207271	1	KIT DEFLETTORE
10	R10207501	1	KIT CAMERA COTTURA FORNO
11	R10408190	1	SCHIENA
12	R58003100	2	VITE FERMO DEFLETTORE
13	R69070070	4	PIEDINO ACCIAIO INOX 1"1/4x120
14	R70041000	1	GUARNIZIONE FACCIATA FORNO
15	R75300090	1	MASCHERINA VENTILATORE Ø 350

POS.	CODICE	PEZZI	DESCRIZIONE

EDIZIONE 0297

VG 210 D tav. A

016 40 004 3417 061097 DONADINI & C

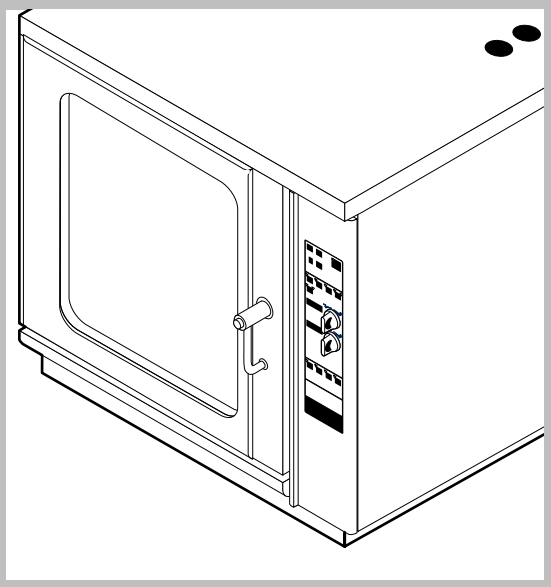

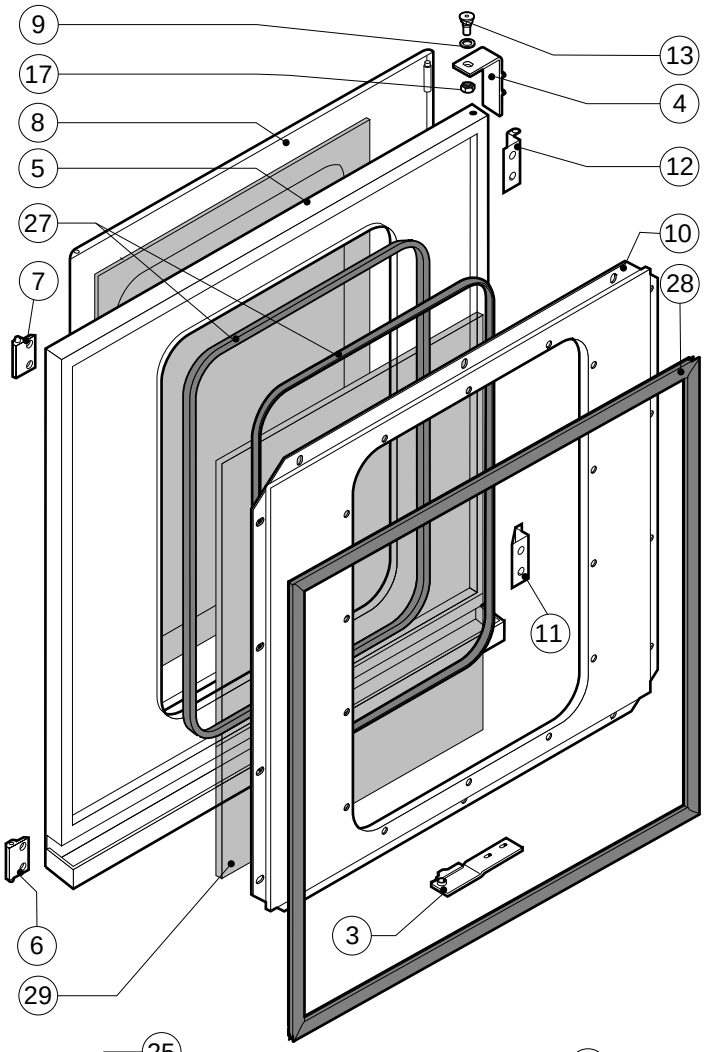

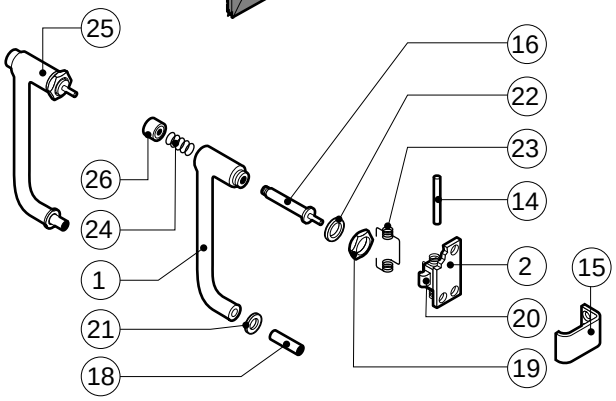

POS.	CODICE	PEZZI	DESCRIZIONE
1	R09200230	1	IMPUGNATURA MANIGLIA
2	R10100110	1	FLANGIA NASELLO MANIGLIA COMPLETA
3	R10201190	1	CERNIERA INFERIORE
4	R10201290	1	CERNIERA SUPERIORE
5	R10207620	1	PORTA
6	R10208290	1	GUIDA INFERIORE PIOLINO FERMO COPERTURA
7	R10208300	1	GUIDA SUPERIORE PIOLINO FERMO COPERTURA
8	R10208330	1	PROTEZIONE PORTA
9	R10401710	1	RONDELLA CERNIERA SUPERIORE
10	R10408130	1	CONTROPORTA
11	R10456040	1	CERNIERA INFERIORE PROTEZIONE PORTA
12	R10456050	1	CERNIERA SUPERIORE PROTEZIONE PORTA
13	R58002150	1	PERNO SUPERIORE CERNIERA
14	R58002160	1	PERNO NASELLO MANIGLIA
15	R58002760	1	AGGANCIO NASELLO MANIGLIA
16	R58003240	1	ASTA PULSANTE MANIGLIA
17	R58004050	1	DADO PER PERNO CERNIERA SUPERIORE
18	R58004270	1	DISTANZIALE MANIGLIA
19	R58004830	1	GHIERA M18x1

POS.	CODICE	PEZZI	DESCRIZIONE
20	R58005050	1	NASELLO MANIGLIA
21	R58005340	1	RONDELLA ISOLANTE INFERIORE MANIGLIA
22	R58005350	1	RONDELLA ISOLANTE SUPERIORE MANIGLIA
23	R61620012	1	MOLLA PER NASELLO MANIGLIA
24	R61620041	1	MOLLA PULSANTE MANIGLIA
25	R69015000	1	MANIGLIA PULSANTE COMPLETA
26	R69031190	1	PULSANTE MANIGLIA
27	R70040200	2	GUARNIZIONE CRISTALLO
28	R70042030	1	GUARNIZIONE PORTA
29	R71030120	1	CRISTALLO PORTA

016 40 004 3418 061097 DONADINI & C

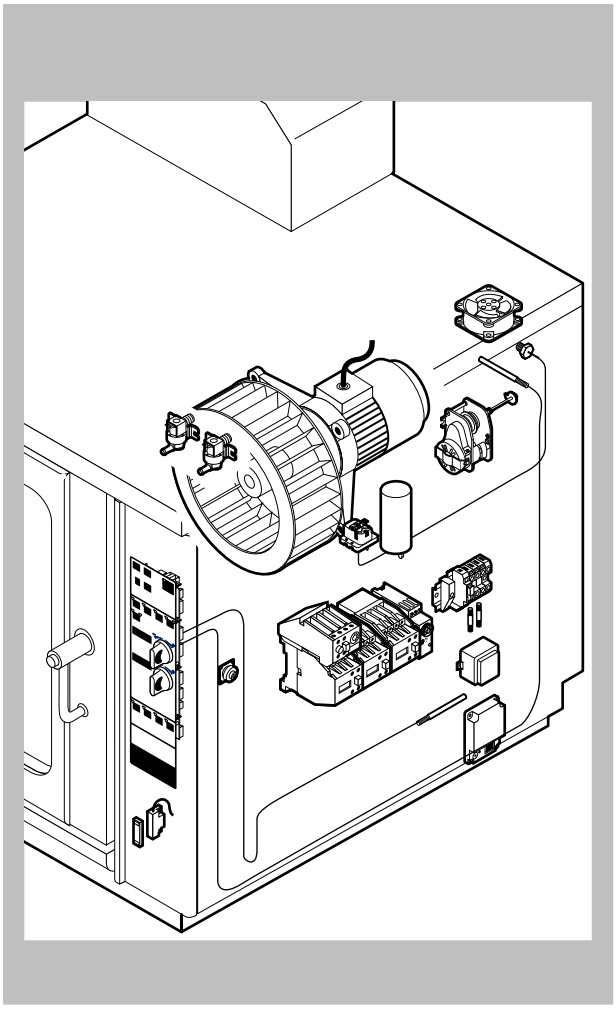

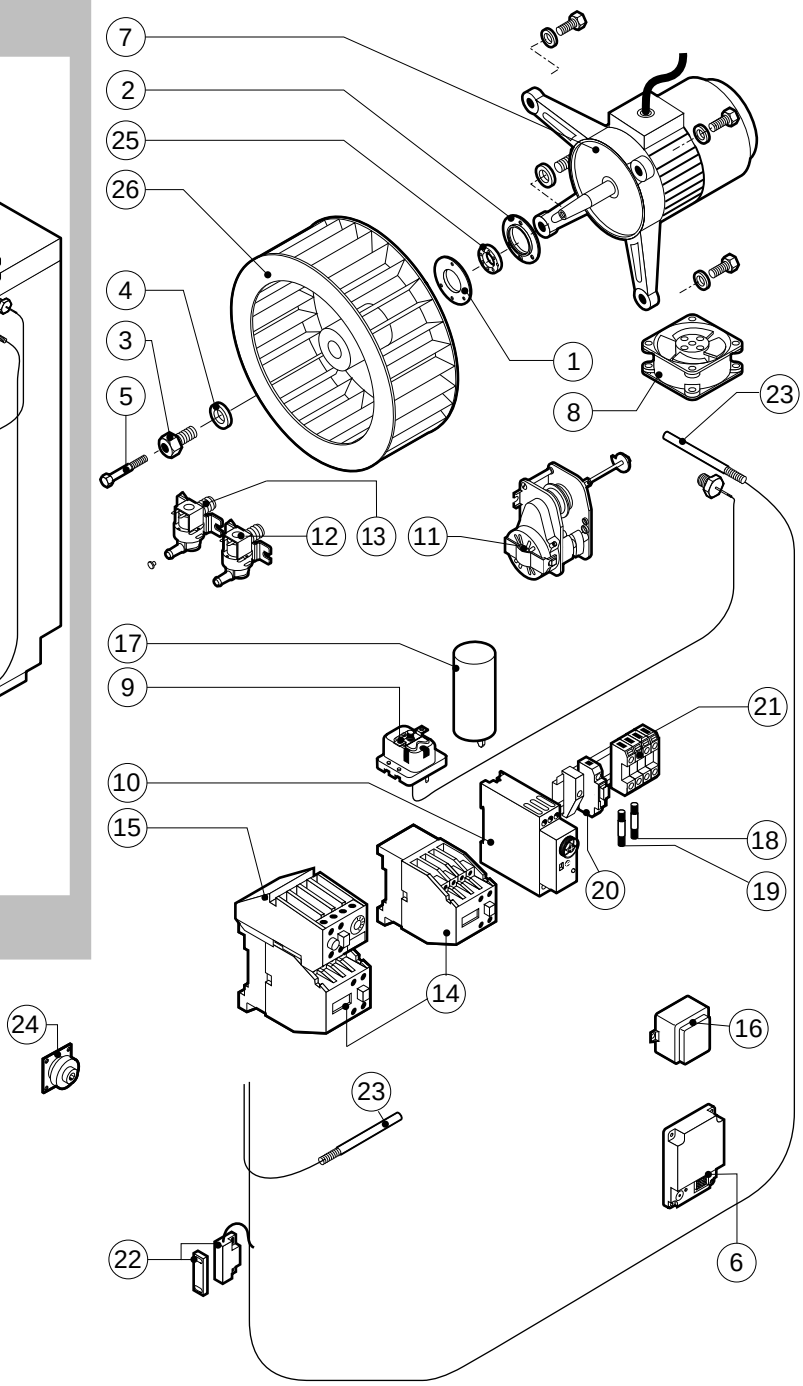

POS.	CODICE	PEZZI	DESCRIZIONE
1	R58003840	1	FLANGIA GUARNIZIONE MOTORE
2	R58003850	1	CONTROFLANGIA GUARNIZIONE MOTORE
3	R58004000	1	VITE FISSAGGIO VENTOLA M12x1.5 SX
4	R58004010	1	RONDELLA FISSAGGIO VENTOLA Ø 30/12.5
5	R61020562	1	VITE MOTORE TE A2 M6x55
6	R63060080	1	PANNELLO ACCENSIONE WR 50A72-214
7	R65040041	1	KIT MOTORE HP 1
8	R65060010	1	VENTILATORE COMPATTO Ø 80
9	R65070070	1	KIT TERMOSTATO SICUREZZA CAMERA
10	R65090450	1	TEMPORIZZATORE
11	R65095000	1	MOTORINO SFIATO COMPLETO
12	R65110010	1	ELETTROVALVOLA SINGOLA 220V 50HZ
13	R65115040	1	ELETTROVALVOLA SINGOLA 220V 50HZ C/RIDUT.
14	R65140150	3	TELERUTTORE 3TF4011-OAUO 240V
15	R65160130	1	TERMICO 3UA5000-1F 3.2-5A
16	R65180650	1	TRASFORMATORE 23VA
17	R65190030	1	CONDENSATORE 16 µF
18	R65200200	1	FUSIBILE 2A
19	R65200320	1	FUSIBILE 0.2A (T)

POS.	CODICE	PEZZI	DESCRIZIONE
20	R65210020	2	PORTAFUSIBILE BARRA DIN
21	R65220090	1	MORSETTIERA
22	R65265100	1	MICRO PORTA COMPLETO
23	R65325000	2	SONDA PT100
24	R65330040	1	SUONERIA
25	R70020050	1	GUARNIZIONE MOTORE
26	R75400380	1	KIT VENTOLA Ø 350x120/24 50HZ P.D.

016 40 004 3419 061097 DONADINI & C

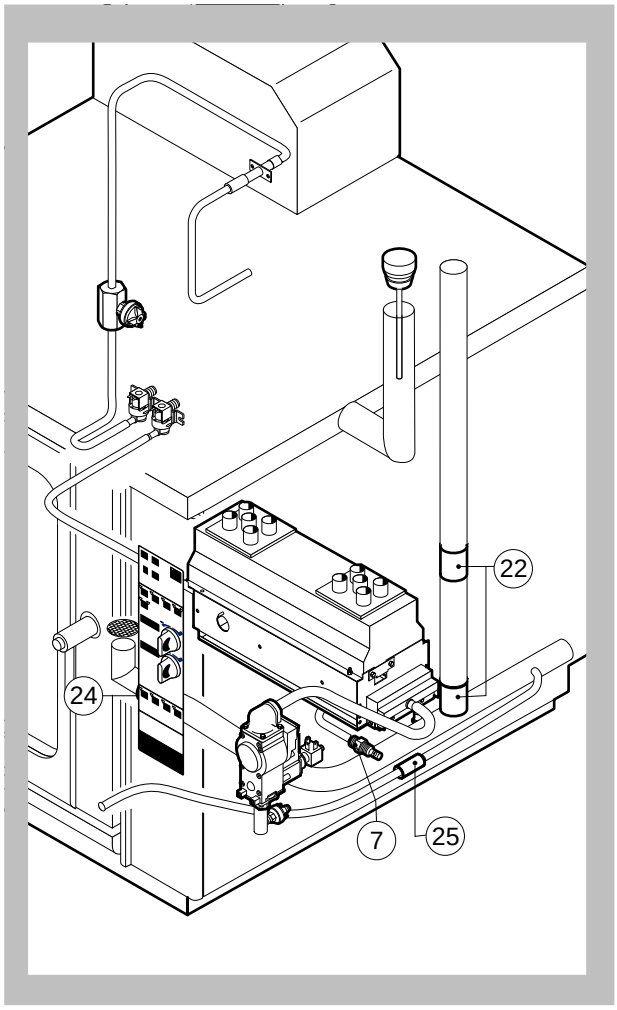

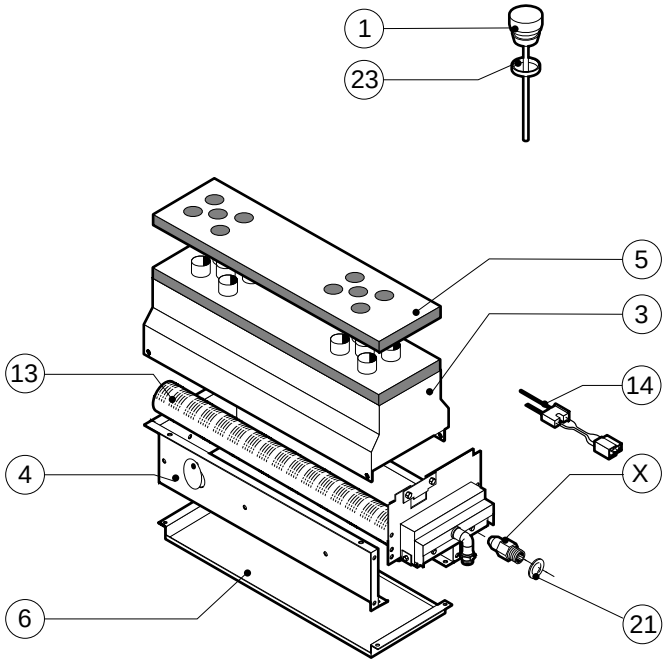

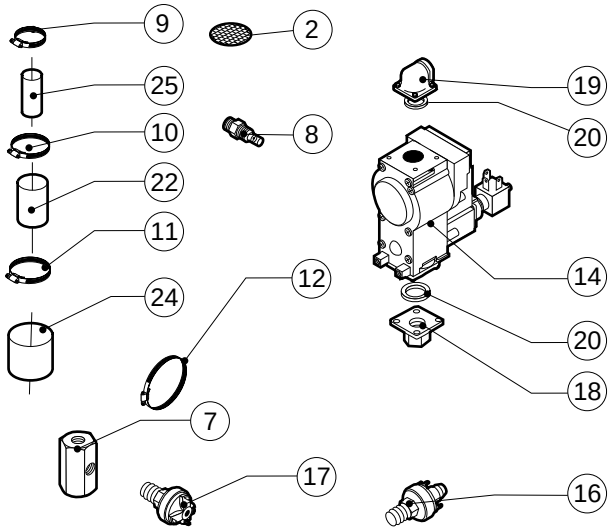

POS.	CODICE	PEZZI	DESCRIZIONE
1	R10100140	1	TAPPO SFIATO COMPLETO
2	R10201710	1	FILTRO DI SCARICO
3	R10202420	1	CAMERA COMBUSTIONE
4	R10202520	1	SUPPORTO BRUCIATORI CAMERA
5	R10408650	1	LASTRA ISOLANTE PROTEZIONE CAMERA
6	R10409390	1	PROTEZIONE INFERIORE BRUCIATORI CAMERA
7	R58003390	1	ATTACCO PRESSOSTATO
8	R58006080	1	UGELLO CONDESAZIONE Ø 2
9	R61630011	6	FASCETTE ZINCATE 12-22/9
10	R61630021	2	FASCETTE ZINCATE 30-45/9
11	R61630031	2	FASCETTE ZINCATE 40-60/9
12	R61630041	2	FASCETTE ZINCATE 70-90/9
13	R63016090	1	BRUCIATORE COMPLETO CAMERA
14	R63020010	1	VALVOLA GAS VR4605
15	R63050040	1	CANDELA WR 768G213
16	R63070010	1	PRESSOSTATO PG 901.61
17	R63070050	1	PRESSOSTATO 1/8" 0.5-0.35 BAR
18	R63080010	1	FLANGIA DIRITTA 1/2"
19	R63080020	1	FLANGIA CURVA 1/2"

POS.	CODICE	PEZZI	DESCRIZIONE
20	R70010070	2	ANELLO OR
21	R70030090	2	GUARNIZIONE 228/6
22	R70060010	2	MANICOTTO SILICONE Ø 30
23	R70060020	1	GUARNIZIONE TAPPO SFIATO
24	R70060040	1	MANICOTTO SILICONE Ø 50
25	R70060060	1	MANICOTTO SILICONE Ø 15
X		2	UGELLI (Vedi manuale operativo)

016 40 004 3420 061097 DONADINI & C

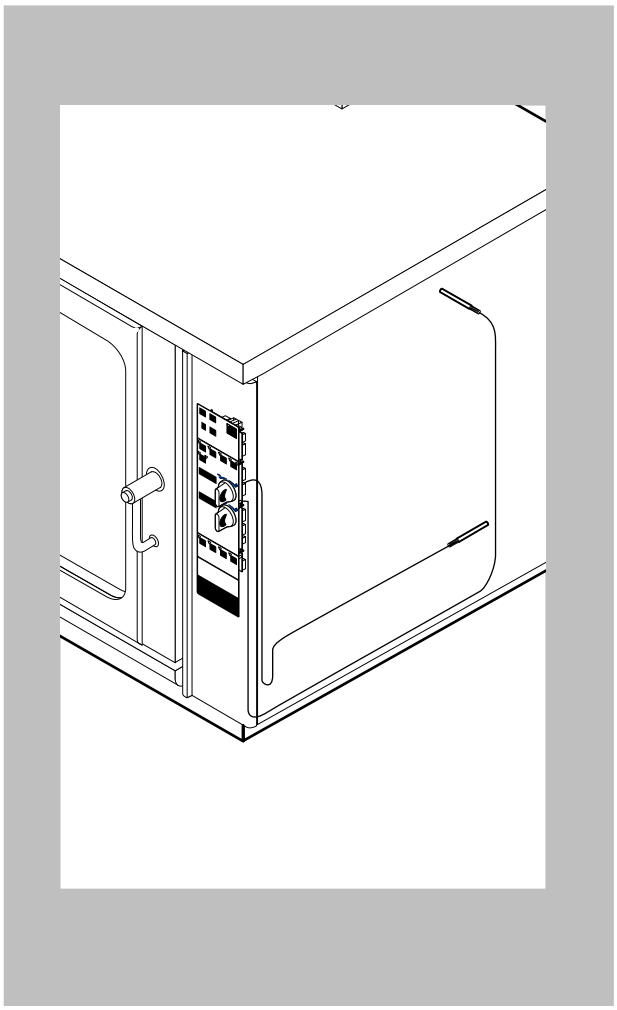

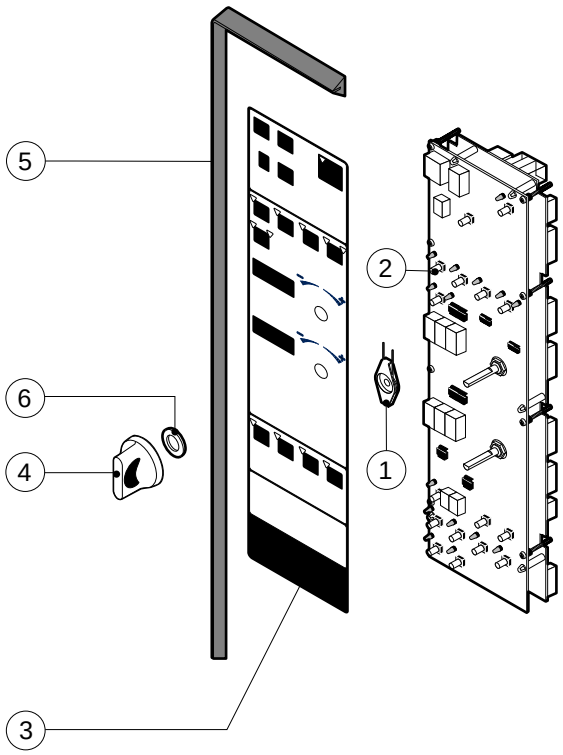

POS.	CODICE	PEZZI	DESCRIZIONE
1	R10205120	2	SUPPORTO MOLLA
2	R65300800	1	SCHEDA TASTIERA
3	R67010930	1	TARGA LAINOX
4	R69030150	2	KIT MANOPOLA
5	R70040840	1	GUARNIZIONE CRUSCOTTO
6	R70050020	4	GUARNIZIONE MANOPOLA

POS.	CODICE	PEZZI	DESCRIZIONE